Tenha o cuidado de ver se não enroscou o reservatório de forma enviesada. **ATENçãO! O reservatório deve ser enroscado, à mão, na válvula. Se apertar com demasiada força pode danificar o reservatório.**

4.5 Verifique se o gás ficou totalmente vedado. O controlo do gás deve ser feito sempre no exterior. A existência de fugas nunca deverá ser controlada através de chama. Use água de sabão, aplicando-a nas juntas e conexões do aparelho. Se houver fugas formam-se bolas de sabãono local da fuga. Se tiver razões para pensar que existe fuga, ou se cheirar a gás, não acenda o aparelho. Desaperte o reservatório e entregue o aparelho ao revendedor da Primus.

4.6 Verifique se o combustor está convenientemente apertado. Em caso afirmativo o fogão está em condições para ser usado.

5. UTILIZAçãO DO APARELHO DE GáS

5.1 O aparelho deve estar apoiado numa superfície firme e plana ao ser utilizado.

5.2 Rode o botão da válvula (2) para a esquerda, e acenda o fogão, premindo o eléctrodo de ignição (4).

5.3 Ajuste a chama rodando o botão de regulação (2).

6. MUDANÇA DO RESERVATóRIO DE GáS

6.1 Feche a válvula completamente. Assegure-se de que a chama está extinta e que não se encontra próximo de qualquer outra chama. O reservatório de gás deve ser mudado no exterior, longe de outras pessoas. Desenrosque o reservatório da válvula e mude o anel O, que veda o fogão, se estiver danificado ou gasto. Evite enroscar enviesadamente, ajustando a válvula com precisão à rosca do reservatório de gás, utilizando apenas força manual, de acordo com a descrição no ponto 4.

7. CONTROLE E MANUTENçãO

7.1 Assegure-se sempre de que o anel-O está correctamente colocado e em bom estado. Tal deve ser verificado sempre que o aparelho é montado. Mude o anel-O se estiver danificado ou gasto.

7.2 Há anéis-O novos à venda no revendedor mais próximo.

8. ASSISTêNCIA TÉCNICA E REPARAçãO

8.1 Se não conseguir rectificar qualquer avaria através das presentes instruções deve entregar o aparelho ao seu revendedor.

8.2 Não tente fazer operações de manutenção ou de reparação que não venham prescritas nas instruções.

8.3 Não introduza modificações no aparelho, a fim de não tornar perigosa a sua utilização.

9. PEÇAS SOBRESSELENTES E ACESSóRIAS

9.1 Use apenas as peças sobresselentes e acessórias originais da marca Primus. Proceda com cuidado ao montar peças sobresselentes e acessórias, evitando pegar em peças quentes.

9.2 Troca de reservatórios: Use apenas reservatórios de gás Primus 2206, 2202, 2207, contendo a mistura de gás propano/butano própria para este aparelho.

9.3 Se tiver dificuldade em encontrar peças sobresselentes ou acessórios comunique com o distribuidor no seu país, veja em: www.primus.se

DK **310020 PRIMUS** FireStarter

BRUGSVEJLEDNING

VIGTIGT: Gennemlæs nøje denne vejledning og bliv fortrolig med produktet, inden du sætter apparatet på gaspatronen. Gennemse jævnligt instruktionerne for at holde oplysningerne vedlige. Behold denne vejledning til senere brug.

Brug kun udendørs!

Tildæk **ALDRIG** gasbrænderen med vindafskærmning, sten eller lignende, som kan forårsage overophedning og dermed beskadige brænder og gaspatron. En sådan overophedning af gaspatroner kan medføre livsfare.

1. INDLEDNING

1.1 Dette apparat er kun til brug sammen med Primus Propan/Butan gaspatroner 2206, 2202 og 2207.

1.2 Det kan være farligt at forsøge at montere andre typer gaspatroner.

1.3 Forbrug: 90 g/h / 1,2 kW / 4.100 Btu/ butan ved 1 bar tryk.

1.4 Gasdyse størrelse: 0,25 mm.

1.5 Dette apparat er i overensstemmelse med EN521.

2. SIKKERHEDS-INFORMATION (fig. 1)

2.1 Sørg for, at apparatets tætninger sidder på plads og er i god stand, inden gaspatronen monteres.

2.2 Apparatet bør kun anvendes udendørs.

2.3 Apparatet skal anvendes på en plan overflade.

2.4 Sørg for, at apparatet betjenes på afstand af brændbare materialer.

2.5 Skift altid gaspatron på et sikkert sted, altid udendørs, på afstand af antændingskilder, såsom åben ild, vågeblus eller varmelamper og på afstand af andre mennesker.

2.6 Hvis apparatets tæthed skal kontrolleres, skal det foregå udendørs. Søg ikke efter lækager med åben ild. Brug kun sæbevand for eksempel.

2.7 Brug aldrig et apparat med beskadigede eller ødelagte tætninger, og brug aldrig et apparat, der lækker, er beskadiget eller fungerer dårligt.

2.8 Efterlad aldrig et tændt apparat uden overvågning.

3. HÅNDTERING AF APPARATET

3.1 Pas på ikke at berøre varme dele på apparatet under eller efter brug.

3.2 **Opbevaring:** Skru altid patronen fra apparatet, når det ikke er i brug. Opbevar dem på et sikkert sted, hvor der ikke er varmekilder i nærheden.

3.3 Undgå at bruge apparatet forkert eller til noget, det ikke er beregnet til.

3.4 Apparatet skal behandles med forsigtighed. Pas på ikke at tabe det.

4. SAMLING AF APPARATET (fig. 2)

4.1 Kontrollér, at skrueventilen (2) er lukket til (skruet helt med uret).

4.2 Hold patronen (3) lodret, når den monteres på ventilen.

4.3 Anbring ventilen præcist oven på patronen (som vist på fig. 2).

4.4 Skru forsigtigt patronen på ventilen, til den rammer O-ringen på ventilen. Pas på ikke at montere patronen forkert på gevindet. Skru kun til med håndkraft. Undgå at overstramme – i modsat fald vil patronventilen blive beskadiget.

4.5 Kontrollér, at der er helt tætnet til gassen. Hvis gastætheden skal kontrolleres, skal det ske udendørs. Kontrollér ikke for gaslækager med åben ild. Brug kun varmt sæbevand, som påføres samlinger og forbindelser på apparatet. Eventuelle lækager vil da vise sig som bobler omkring lækagestedet. I tvivlstilfælde, eller hvis man kan høre eller lugte gas, må man ikke søge at tænde for apparatet. Skru i stedet patronen af og kontakt den lokale forhandler.

4.6 Kontrollér, at brænderen er skruet tæt til. Kogeblusset er nu klar til brug.

5. BETJENING AF APPARATET

5.1 Anvend altid apparatet på et fast underlag. Sørg for, at benene er fastlåst i stabil position, og at låg og vindskærme sidder rigtigt.

5.2 Drej ventilens rat (2) mod uret og tænd for apparatet ved at trykke på piezotænderen (4).

5.3 Justér flammens størrelse ved at dreje på skrueventilen (2).

5.4 Sørg efter brugen for, at ventilen er helt lukket (skrueventilen er drejet helt med uret).

6. UDSKIFTNING AF PATRON

6.1 Luk helt for ventilen. Kontrollér, at flammen er slukket, og der ikke er nogen anden åben ild i nærheden. Tag apparatet med udendørs på afstand af andre mennesker. Skru patronen (gasflasken) fra ventilen og udskift den O-ringstætning, der sidder på apparatet, hvis den er slidt eller krakeleret. Undgå at skrue skævt på gevindet ved at anbringe ventilen lige på patronens gevind og skrue manuelt til som beskrevet i afsnit 4.

7. REGELMÆSSIG SERVICE OG VEDLIGEHOLDELSE

7.1 Sørg altid for, at O-ringstætningen (1) sidder korrekt og er i god stand. Kontrollér den hver gang, apparatet samles. Hvis den er beskadiget eller slidt, skal den udskiftes.

7.2 Nye O-ringstætninger kan fås hos den lokale forhandler.

8. SERVICE OG REPARATION

8.1 Hvis eventuelle fejl ikke kan rettes ved at følge disse instruktioner, leveres apparatet til reparation hos den lokale forhandler.

8.2 Forsøg aldrig selv at foretage anden reparation eller vedligeholdelse.

8.3 Foretag ingen ændringer på apparatet. Det kan gøre apparatet farligt at bruge.

9. RESERVEDELE OG TILBEHØR

9.1 Brug kun ægte Primus reservedele og tilbehør. Vær forsigtig ved montering af reservedele og tilbehør. Undgå at berøre varme dele.

9.2 **Reservepatroner:** Brug kun Primus Propan/Butan 2206, 2202, 2207 blandingsgaspatroner til dette udstyr.

9.3 Hvis der opstår problemer med at få reservedele eller tilbehør, så kontakt distributøren i dit land. Se www.primus.se

310020 PRIMUS FireStarter

Design and Quality Primus AB Sweden

PRIMUS AB
Box 6041
171 06 Solna
SWEDEN

www.primus.se / info@primus.se
Tel: +46 8 564 842 30

AE 44

CE-845CL-10 ID: 845BT-0034

Fig 1

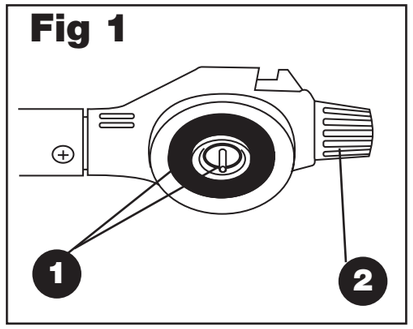

Fig 2

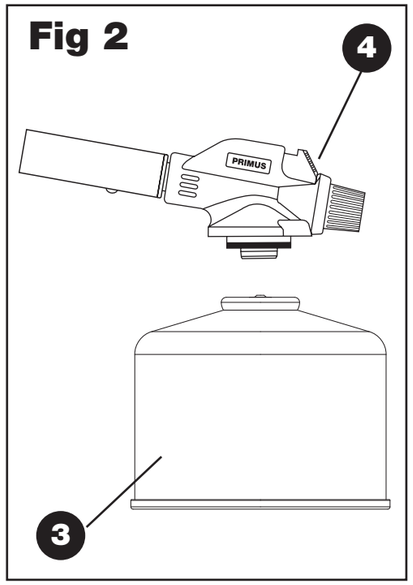

52755/1

ENG **310020 PRIMUS** FireStarter

INSTRUCTIONS FOR USE

IMPORTANT: Read these instructions carefully and familiarize yourself with the product before fitting the appliance to the gas cartridge. Review the instructions periodically to maintain awareness. Retain these instructions for future reference.

USE OUTDOORS ONLY!

NEVER cover the burner (gas cartridge) with wind shields, rocks or similar which may cause over heating and damage the stove and cartridge. Overheating a gas cartridge by this means is highly dangerous.

1. INTRODUCTION

1.1 This appliance shall be used exclusively with Primus Propane/Butane mix cartridges 2206, 2202 and 2207.

1.2 It may be hazardous to attempt to fit other types of gas cartridges.

1.3 Consumption: 90 g/h / 1,2 kW / 4.100 Btu/h at 1 bar pressure.

1.4 Jet Nipple size: 0,25 mm.

1.5 This appliance complies with EN521.

2. SAFETY INFORMATION (fig.1)

2.1 Ensure that the appliance seals (1) are in place and in good condition before fitting gas cartridge.

2.2 The appliance should be used outdoors only.

2.3 The appliance must be operated on a level surface.

2.4 Ensure that the appliance is operated away from inflammable materials.

2.5 Always change or fit the gas cartridge in a safe place, only outside, away from any source of ignition such as naked flames, pilot lights, electric fires and away from other people.

2.6 If you have to check the gas soundness of the appliance, do this outdoors. **Do not** check for leaks with a naked flame. Use soapy water only, for example.

2.7 Never use an appliance with damaged or worn seals and never use a leaking, damaged or malfunctioning appliance.

2.8 Never leave the appliance unattended when lit.

3 HANDLING THE APPLIANCE

3.1 Be careful not to touch hot parts of the appliance during, or after use.

3.2 **Storage:** Always unscrew the cartridge from the appliance when not in use. Store them in a safe dry place away from heat.

3.3 Do not misuse the appliance, or use it for anything for which it has not been designed.

3.4 Handle the appliance with care. Do not drop it.

4. ASSEMBLING THE APPLIANCE (fig.2)

4.1 Ensure that the control knob (2) is turned off (turned fully clockwise).

4.2 Keep the cartridge (3) upright when fitting it to the valve.

4.3 Place the valve squarely on top of the cartridge (as shown in fig .2).

4.4 Gently screw the cartridge into the valve until it meets the O-ring of the valve. **Be careful not to fit the cartridge cross threaded. Screw hand tight only. Do not overtighten or you will damage the cartridge valve.**

4.5 Ensure that a complete gas seal has been made. If you have to check the gas soundness of the appliance, do this outdoors. Do not check for leaks with a naked flame. Use warm soapy water only, applied to the joints and connections of the appliance. Any leakage will show up as bubbles around the leakage area. If you are in doubt or you can hear or smell gas, do not attempt to light the appliance. Unscrew the cartridge and contact your local dealer.

4.6 Make sure the burner is screwed down tightly. The stove is now ready for use.

5. OPERATING THE APPLIANCE

5.1 Always operate the appliance on firm level of surface.

5.2 Turn the valve knob (2) anticlockwise, and light the burner by pressing the piezo ignitor (4).

5.3 Adjust the size of the flame by turning the control knob (2).

5.4 After use, ensure that the valve is fully shut (control knob turned fully clockwise).

6. CHANGING THE CARTRIDGE

6.1 Shut the valve fully. Be sure the flame is extinguished and no other flame is nearby. Take the unit outdoors away from other people. Unscrew the cartridge from the valve and replace the appliance sealing O-ring if it is cracked or worn. Avoid cross threading by puting the valve onto the cartridge screw thread squarely and screw on hand tight only, as described in section 4.

7. ROUTINE SERVICE AND MAINTENANCE

7.1 Always ensure that the sealing O-ring (1) is in place and in good condition. Inspect it every time you assemble the appliance. If it is damaged or worn, replace it.

7.2 New sealing O-rings are available from your local dealer.

8. SERVICE AND REPAIR

8.1 If you cannot rectify any fault by following these instructions, return the appliance to your local retailer.

8.2 Never attempt any other maintenance or repair.

8.3 Never modify the appliance. This may cause the appliance to become unsafe.

9. SPARES AND ACCESSORIES

9.1 Use only Primus brand spares and accessories. Be careful when fitting spares and accessories. Avoid touching hot parts.

9.2 Replacement Cartridges: Use only Primus 2206, 2202, 2207 Propane/Butane mix gas cartridges with this appliance.

9.3 In the event of difficulties in obtaining spare parts or accessories, consult the distributor in your country. Visit www.primus.se

Vid för hård åtskruvning kan skador uppstå på gasbehållaren.

4.5 Se till att fullständig tätning för gasen uppnåtts. Kontroll av gas får endast ske utomhus. Kontroll av läckage får aldrig ske med öppen låga. Använd tvålvatten som appliceras vid gasapparatens sammanfogningar och anslutningar. Vid läckage uppstår bubblor runt det läckande området. Om det finns anledning att tro att läckage föreligger eller om det luktar gas, tänd ej gasapparaten. Skruva av gasbehållaren och återlämna gasapparaten till din Primus återförsäljare.

4.6 Se till att brännaren är ordentligt iskruvad. Brännaren är nu klart för användning.

5. ANVÄNDNING AV GASAPPARATEN

5.1 Gasapparaten ska alltid stå på en stadig yta när den används.

5.2 Vrid reglerratten moturs (2) och tänd brännaren omedelbart med piezotändaren (4).

5.3 Justera lågan genom att vrida reglerratten (2).

5.4 Efter användandet se till att ventilen är stängd (genom att vrida reglerratten maximalt medurs).

6. BYTE AV GASBEHÅLLAR

6.1 Stäng ventilen helt. Se till att lågan är släckt och att ingen annan öppen eld finns i närheten. Gasbehållaren ska bytas utomhus där inga människor befinner sig. Skruva av behållaren från ventilen och byt ut O-ringen, som tätar brännaren, om denna är sprucken eller utnött. Undvik snedgängning genom att placera ventilen rakt på gasbehållarens gänga och skruva i den endast med handkraft, såsom beskrivits under punkt 4.

7. KONTROLL OCH UNDERHÅLL

7.1 Se alltid till att tätningen O-ringen är rätt placerad och i gott skick. Detta bör kontrolleras varje gång som gasapparaten monteras. Byt ut O-ringen om den är skadad eller utnött.

7.2 Nya O-ringar till tätningen finns att köpa hos din närmaste Primus återförsäljare.

8. SERVICE OCH REPARATION

8.1 Om eventuella fel ej går att rätta till genom att följa dessa instruktioner ska gasapparaten återlämnas till din närmaste Primus återförsäljare.

8.2 Försök aldrig göra annat underhålls- eller reparationsarbete än vad som här föreskrivits.

8.3 Gör aldrig några ändringar på gasapparaten, eftersom den då kan bli farlig att använda.

9. RESERVDELAR OCH TILLBEHÖR

9.1 Använd endast Primus original reservdelar och tillbehör. Var försiktig vid montering av reservdelar och tillbehör och undvik att ta i upphettade delar.

9.2 **Utbytesbehållare**: Använd endast Primus 2206, 2202 eller 2207 gasbehållare med propan/butan gasblandning till denna gasapparat.

9.3 Om svårigheter uppstår att få tag på reservdelar eller tillbehör kontakta distributören i ditt land eller besök www.primus.se

FI 310020 PRIMUS FireStarter

KÄYTTÖOHJE

TÄRKEÄÄ: Lue tämä käyttöohje huolellisesti ennen kaasulaitteen liittämistä kaasusäiliöön, ja tutustu käyttöohjeeseen aika ajoin pitääksesi kaasulaitteen toimintaa koskevat tiedot muistissa. Säilytä tämä käyttöohje mahdollista tulevaa käyttöä varten.

VAIN ULKOKÄYTTÖÖN!

ÄLÄ KOSKAAN peitä keitintä tuulisuojalla, kivillä tai vastaavalla, joka voi aiheuttaa keittimen ja kaasusäiliön ylikuumenemisen ja vahingoittumisen. Kaasusäiliön ylikuumeneminen tällä tavalla on hengenvaarallista.

1. JOHDANTO

1.1 Tämä kaasulaite on tarkoitettu vain Primus-kaasusäiliöille 2206, 2202 ja 2207 propaani/butaani-kaasuseoksella.

1.2 Tämän kaasulaitteen liittäminen toisenlaisiin kaasusäiliöihin voi olla vaarallista.

1.3 Kaasun kulutus: 90 g/h / 1,2 kW / 4.100 Btu/h butaanin paineen ollessa 1 baria.

1.4 Suukappaleen koko: 0,25 mm.

1.5 Tämä kaasulaite on EN521 /ANSI Z21.72-2000/CSA 11.2-2000 mukainen.

2. KÄYTTÖTURVALLISUUTTA PARANTAVIA NEUVOJA (Kuva 1)

2.1 Varmista, että kaasulaitteen tiivisteet (1) ovat paikoillaan ja hyvässä kunnossa ennen kaasusäiliön liittämistä.

2.2 Tämä kaasulaite on tarkoitettu ainoastaan ulkokäyttöön.

2.3 Aseta kaasulaite tasaiselle pinnalle.

2.4 Tarkista, ettei lähellä ole palavaa materiaalia.

2.5 Kaasusäiliön vaihto tai liittäminen kannattaa tehdä ulkona tai hyvin ilmastoidussa tilassa. Varmistaudu, ettei lähettyvillä ole avotulta.

2.6 Säiliössä olevan kaasun tarkistus on tehtävä ulkotiloissa. Vuodon tarkistamiseen **ei koskaan** saa käyttää avotulta. Käytä sen sijaan saippuavettä.

2.7 Älä koskaan käytä kaasulaitetta, jonka tiivisteet ovat vaurioituneet tai kuluneet, älä myöskään vuotavaa, vaurioitunutta tai huonosti toimivaa kaasulaitetta.

2.8 Sytytettyä kaasulaitetta ei koskaan saa jättää valvomatta.

3. KAASULAITTEEN KÄSITTELY

3.1 Älä kosketa kaasulaitteen kuumia osia käytön aikana tai välittömästi käytön jälkeen.

3.2 **Säilytys:** Kierrä kaasusäiliö irti kaasulaitteesta, kun laitetta ei käytetä. Kaasusäiliötä on säilytettävä kuivassa ja turvallisessa paikassa, jonka läheisyydessä ei ole lämpölähteitä.

3.3 Älä käytä kaasulaitetta väärään tai asiaan kuulumattomaan tarkoitukseen.

3.4 Käsittele kaasulaitetta varoen. Älä pudota sitä.

4. KAASULAITTEEN ASENNUS (Kuva 2)

4.1 Tarkista, että säätönuppi (2) on kunnolla kiinni (kääntämällä ääriasentoon myötäpäivään).

4.2 Pidä kaasusäiliö (3) pystyasennossa liittäessäsi sitä venttiiliin.

4.3 Aseta venttiili suoraan kaasusäiliöön (ks. Kuva 2).

4.4 Kierrä kaasusäiliö varovasti kiinni venttiiliin kunnes se koskettaa venttiilin O-rengasta. Tarkista, että kierteet ovat kohdallaan kaasusäiliön liitännässä.

HUOM! Kaasusäiliö on kierrettävä venttiiliin vain käsivoimin. Liian kova kiristäminen voi vaurioittaa kaasusäiliötä.

4.5 Varmista, että kaasuliitäntä on tiivis. Kaasun tarkistus on tehtävä vain ulkona. Vuotoa ei koskaan saa tarkistaa avotulella. Käytä saippuavettä, jota levität kaasulaitteen sauma- ja liitäntäkohtiin. Jos kaasua vuotaa, vuotavan alueen kohdalle muodostuu kuplia. Jos on syytä epäillä vuotoa tai ilmassa on kaasun hajua, älä sytytä kaasulaitetta. Irrota kaasusäiliö ja palauta kaasulaite Primus-jälleenmyyjälle.

4.6 Varmista, että poltin on kunnolla paikallaan. Keitin on nyt valmis käytettäväksi.

5. KAASULAITTEEN KÄYTTÖ

5.1 Kaasulaitteen on käytön aikana aina oltava tukevalla alustalla.

5.2 Käännä venttiilin säätöpyörää (2) vastapäivään ja sytytä keitin painamalla letkun pietsosytytintä (4).

5.3 Säädä liekki sopivaksi kääntämällä säätönuppia (2).

5.4 Varmistaudu käytön jälkeen, että venttiili on kiinni (kääntämällä säätöpyörä ääriasentoon myötäpäivään).

6. KAASUSÄILIÖN VAIHTO

6.1 Sulje venttiili kokonaan. Varmista, että liekki on sammunut ja ettei lähettyvillä ole avotulta. Kaasusäiliö (kaasupullo) on vaihdettava ulkona ja etäällä muista ihmisistä. Kierrä säiliö irti venttiilistä ja vaihda keittimen tiivisteenä oleva O-rengas, jos siinä on halkeamia tai se on kulunut. Vältä vinoon kiertämistä asettamalla venttiili suoraan kaasusäiliön kierteeseen ja kierrä kiinni pelkin käsivoimin, kuten kohdassa 4 on kuvattu.

7. VALVONTA JA KUNNOSSAPITO

7.1 Tarkista aina, että tiivisteenä toimiva O-rengas on paikallaan ja hyvässä kunnossa. Tämä tarkistus on tehtävä aina kaasulaitteen kokoamisen yhteydessä. Vaihda O-rengas, jos se on vaurioitunut tai kulunut.

7.2 Uusia O-renkaita tiivisteeksi on saatavilla lähimmältä jälleenmyyjältä.

8. HUOLTO JA KORJAUS

8.1 Mikäli ilmennyttä vikaa ei voi korjata näiden ohjeiden pohjalta, on kaasulaite palautettava paikalliselle jälleenmyyjälle.

8.2 Älä koskaan tee ohjeista poikkeavia hoito- tai korjaustöitä.

8.3 Älä tee muutoksia kaasulaitteeseen, sillä sen käyttö voi sen jälkeen olla vaarallista.

9. VARAOSAT JA TARVIKKEET

9.1 Käytä vain alkuperäisiä Primus-varaosia ja tarvikkeita. Noudata varovaisuutta asentaessasi varaosia ja tarvikkeita ja vältä koskettamasta kuumiin osiin.

9.2 Vaihtosäiliö: Käytä tässä kaasulaitteessa ainoastaan 2206, 2202, 2207 Primus-kaasusäiliöitä propaani/butaani-kaasuseoksella.

9.3 Jos varaosien tai tarvikkeiden saannissa on vaikeuksia, ota yhteys maahantuojaan, ks.: www.primus.se

NO 310020 PRIMUS FireStarter

BRUKSANVISNING

VIKTIG: Les nøye gjennom bruksanvisningen før gassapparatet tilkoples gassbeholderen, og studer deretter bruksanvisningen regelmessig for å friske opp kunnskapen om hvordan gassapparatet fungerer. Ta vare på bruksanvisningen til senere bruk.

KUN TIL UTENDØRS BRUK!

Kokeapparatet må **ALDRI** tildekkes med vindskjerm, steiner eller lignende som kan forårsake overopp heting og skader på apparatet og gassbeholderen. Overoppheting av gassbeholderen på denne måten er livsfarlig.

1. INNLEDNING

1.1 Dette gassapparatet er bare beregnet på Primus gassbeholder 2206, 2202 og 2207 med propan/butan-gassblanding.

1.2 Tillkobling til andre typer gassbeholdere kan medføre risiko.

1.3 Gassforbruk: 90 g/h / 1,2 kW 4.100 Btu/h butan ved 1 bars trykk.

1.4 Størrelse på munnstykke: 0,25 mm.

1.5 Dette gassapparatet oppfyller kravene ifølge EN521

2. RÅD FOR SIKKER BRUK (Fig 1)

2.1 Kontroller at gassapparatets tetninger (1) er korrekt plassert og i god stand før gassbeholderen tilkoples.

2.2 Dette gassapparatet er bare beregnet for utendørs bruk.

2.3 Plasser gassapparatet på en plan flate.

2.4 Kontroller at det ikke finnes brennbare gjenstander i nærheten.

2.5 Skifting eller tilkopling av gassbeholder skal helst skje utendørs eller på et sted med god ventilasjon. Påse at det ikke er åpen ild eller andre mennesker i nærheten.

2.6 Kontroll av gassen i beholderen må bare skje utendørs. Kontroll av lekkasje må **aldri** skje med åpen ild. Bruk i stedet såpevann.

2.7 Bruk aldri et gassapparat med skadde eller slitte pakninger, eller et gassapparat som lekker, er skadet eller fungerer dårlig.

2.8 La aldri et tent gassapparat stå utenfor synsvidde.

2.9 Påse at kasseroller ikke koker tørre.

3. HÅNDTERING AV GASSAPPARATET

3.1 Berør ikke de oppvarmede delene av gassapparatet under eller like etter bruk.

3.2 **Oppbevaring:** Skru av gassbeholderen fra gassapparatet når det ikke er i bruk. Gassbeholderen skal oppbevares på et tørt, sikkert sted uten varmekilder i nærheten.

3.3 Gassapparatet må ikke misbrukes eller brukes til andre formål enn det er beregnet for.

3.4 Håndter gassapparatet forsiktig. Det må ikke slippes ned.

4. MONTERING AV GASSAPPARATET (Fig. 2)

4.1 Kontroller at reguleringsrattet (2) er skrudd helt til (ved å vri det maksimalt med klokken).

4.2 Hold gassbeholderen (3) rett opp når den skal tilkoples ventilen.

4.3 Plasser ventilen rett på gassbeholderen (se fig. 2).

4.4 Skru gassbeholderen forsiktig inn i ventilen til den berører ventilens -ring. Gassbeholderen må ikke skrus skjevt på når den tilkoples. **OBS! Gassbeholderen må bare skrues på ventilen med håndkraft. Hvis den skrus for hardt til, kan det oppstå skader på gassbeholderen.**

4.5 Kontroller at det er oppnådd fullstendig tetning for gassen. Kontroll av gass må bare skje utendørs. Lekkasjekontroll må aldri skje med åpen ild. Bruk såpevann som påføres ved gassapparatets sammen-føyninger og tilkoplinger. Ved lekkasje oppstår det bobler rundt området der det er lekkasje. Hvis det er grunn til å tro at det foreligger en lekkasje eller hvis det lukter gass, skal gassapparatet ikke tennes. Skru av gassbeholderen og lever gassapparatet inn til din Primus-forhandler.

4.6 Kontroller at brenneren er skrudd ordentlig i. Kokeapparatet er nå klart til bruk.

5. BRUK AV GASSAPPARATET

5.1 Gassapparatet må alltid stå på en stødig flate når det brukes.

5.2 Vri reguleringsrattet (2) mot klokken og tenn brenneren (4) umiddelbar.

5.3 Juster flammen ved å vri på reguleringsrattet (2).

5.4 Gassapparatet må bare brukes i oppreist stilling, og må aldri flyttes mens det er tent. Det kan oppstå en oppflamming førgassapparatet er blitt varmt eller hvis det flyttes for uvørent.

5.5 Etter bruk må det kontrolleres at ventilen er stengt (ved å vrl reguleringsrattet maksimalt med klokken).

6. SKIFTING AV GASSBEHOLDER

6.1 Steng ventilen helt. Påse at flammen er slokket og at det ikke er åpen ild i nærheten. Gassbeholderen må skiftes utendørs uten at andre personer oppholder seg i nærheten. Skru beholderen av ventilen og skift O-ringen som tetter kokeapparatet hvis denne er sprukket eller slitt. Unngå skjev iskruing ved å plassere ventilen rett på gassbeholderens gjenger og skru den i bare med håndkraft som beskrevet under punkt 4.

7. KONTROLL OG VEDLIKEHOLD

7.1 Sørg alltid for at O-ringen sitter riktig plassert og er i god stand. Dette bør kontrolleres hver gang gassapparatet monteres.
Skift O-ringen hvis den er skadet eller slitt.

7..2 Nye O-ringer til pakningen kan kjøpes hos nærmeste forhandler.

8. SERVICE OG REPARASJON

8.1 Hvis det oppstår feil som ikke kan korrigeres ved å følge disse anvisningene, må gassapparatet leveres hos nærmeste forhandler.

8.2 Forsøk aldri å gjøre annet vedlikeholds- eller reparasjonsarbeid enn det som er foreskrevet.

8.3 Foreta aldri endringer på gassapparatet, fordi det da kan bli farlig å bruke.

9. RESERVEDELER OG TILLEGGSUTSTYR

9.1 Bruk bare originale Primus reservedeler og tilleggsutstyr. Vær forsiktig ved montering av reservedeler og tilleggsutstyr og unngå å ta i oppvarmede deler.

9.2 Reservebeholder: Bruk bare Primus 2206, 2202, 2207 gassbeholder med propan/butan gassblanding til dette gassapparatet.

9.3 Hvis du har problemer med å få tak i reservedeler eller tilbehør, kontakt distributøren for ditt land, se: www.primus.se

NL 310020 PRIMUS FireStarter

GEBRUIKSAANWIJZING

BELANGRIJK: Bestudeer deze gebruiksaanwijzing zorgvuldig voordat u het toestel op een gasfles of -cassette aansluit. Lees de gebruiksaanwijzing ook later regelmatig door om uw kennis op peil te houden. Bewaar deze gebruiksaanwijzing voor toekomstig gebruik.

UITSLUITEND VOOR GEBRUIK BUITENSHUIS!

Het kooktoestel (gascassette) **NOOIT** bedekken met wind-schermen, stenen of dergelijke, daar dit 'oververhitting' kan als veroorzaken met beschadiging van kooktoestel en cassette resultaat. Het op deze manier oververhitten van een gascassette is bovendien buitengewoon gevaarlijk.

1. INLEIDING

1.1 Dit gastoestel is alleen geschikt voor Primus-gasfles 2206, 2202 en 2207, gevuld met een gasmengsel van propaan/butaan.

1.2 Het kan gevaarlijk zijn als men probeert dit gastoestel aan te sluiten op andere soorten gaspatronen.

1.3 Gasverbruik: 90 g/h / 1,2 kW / 4.100 Btu/h butaan bij 1 bar druk

1.4 Afmeting afsluitklep: 0,25 mm.

1.5 Dit gastoestel voldoet aan de eisen conform EN521

2. VEILIGHEIDSADVIEZEN (FiG. 1)

2.1 Zorg ervoor dat de pakkingen van het gastoestel (1) correct zitten en in goede staat zijn voordat u de gascassette aansluit.

2.2 Dit gastoestel is alleen bedoeld voor gebruik buitenshuis.

2.3 Plaats het gastoestel op een vlakke ondergrond.

2.4 Zorg ervoor dat zich geen brandbare voorwerpen in de buurt bevinden.

2.5 Vervangen of aansluiten van de gaspatroon dient bij voorkeur buitenshuis te gebeuren of anders in een goed geventileerde ruimte. Let op dat zich in de buurt geen open vuur of andere personen bevinden.

2.6 Controleren van het gastoestel mag uitsluitend buitenshuis gebeuren. Controleren op lekkage mag **nooit** gebeuren met vlam. Gebruik zeepsop.

2.7 Gebruik nooit een gastoestel met een beschadigde of versleten pakking en ook geen lekkend, beschadigd of slecht werkend gastoestel.

2.8 Laat een brandend gastoestel nooit onbeheerd achter.

3. HANTEREN VAN HET GASTOESTEL

3.1 Raak nooit verhitte delen van het gastoestel tijdens op direct na het gebruik

3.2 Bewaren: Schroef de gaspatroon van het gastoestel als dit niet wordt gebruikt. De gastank op een droge en veilige plaats bewaren, in een omgeving zonder hittebronnen.

3.3 Maak geen misbruik van het gastoestel en gebruik het niet voor andere dan de beoogde doeleinden.

3.4 Behandel het toestel omzichtig. Niet laten vallen.

4. MONTEREN VAN HET GASTOESTEL (fig. 2)

4.1 Verzeker u ervan dat de regelknoppen (2) goed gesloten zijn (door zo vernmogelijk met de klok mee te draaien).

4.2 Houdt de patroon (fles) (3) rechtop tijdens het aansluiten op de klep.

4.3 Plaat de klep recht op de gaspatroon (gasfles), zie fig. 2.

4.4 Schroef de gaspatroon (gasfles) voorzichtig op de klep tot deze de O-ring van de klep raakt. Zorg ervoor dat de schroefdraad niet scheef getrokken wordt tijdens het aansluiten op de